FRED'S BENCH

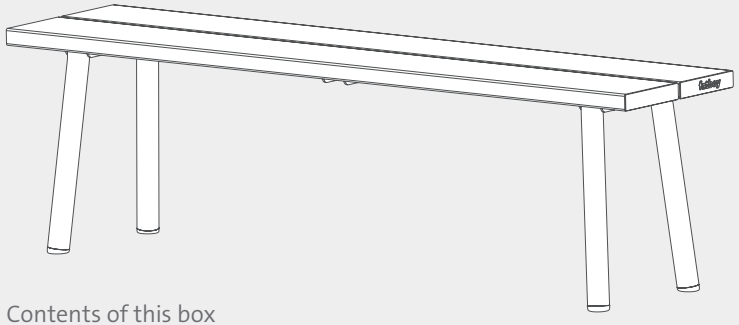

EN Contents of this box
FR Contenu du carton
DE Der Inhalt des Kartons
ES Contenido de la caja
IT Contenuto di questa scatola

ASSEMBLY INSTRUCTIONS



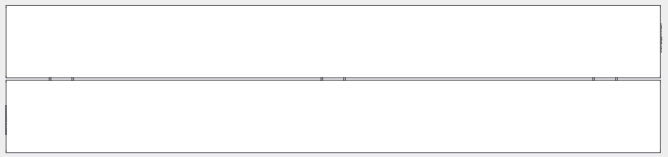

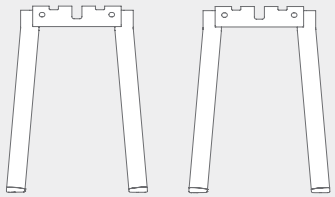

EN Contents of this box
FR Contenu du carton
DE Der Inhalt des Kartons
ES Contenido de la caja
IT Contenuto di questa scatola

fatboy®

EN IMPORTANT: RETAIN FOR FUTURE REFERENCE; READ CAREFULLY.

FR IMPORTANT : CONSERVER POUR RÉFÉRENCE ULTÉRIEURE ; LIRE ATTENTIVEMENT.

DE WICHTIG: FÜR SPÄTERE BEZUGNAHME AUFBEWAHREN UND SORGFÄLTIG LESEN.

ES IMPORTANTE: CONSERVAR PARA FUTURAS REFERENCIAS; LEER ATENTAMENTE.

IT IMPORTANTE: CONSERVARE PER RIFERIMENTO FUTURO; LEGGERE ATTENTAMENTE.

1

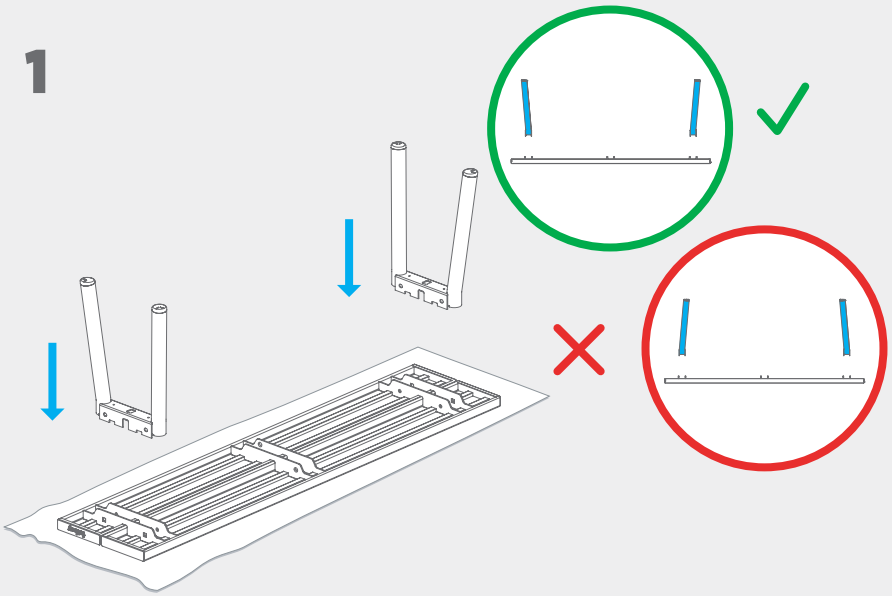

2

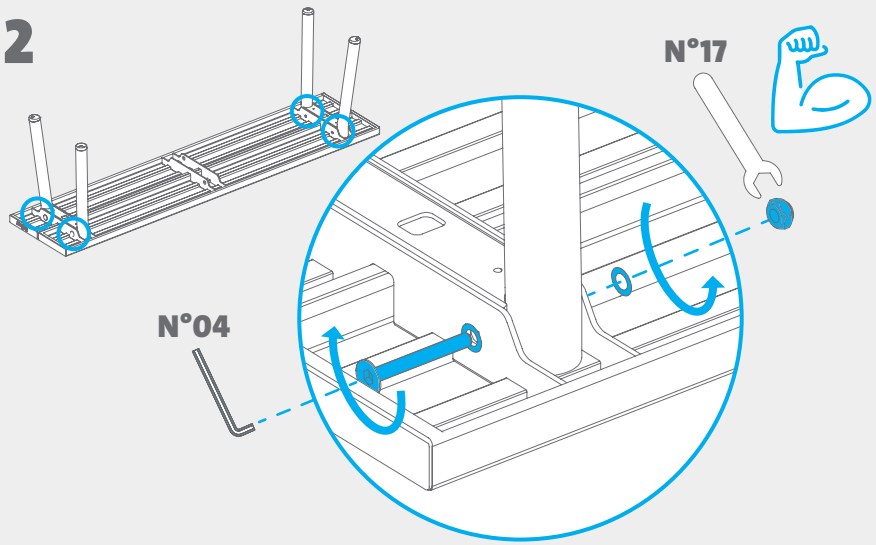

3

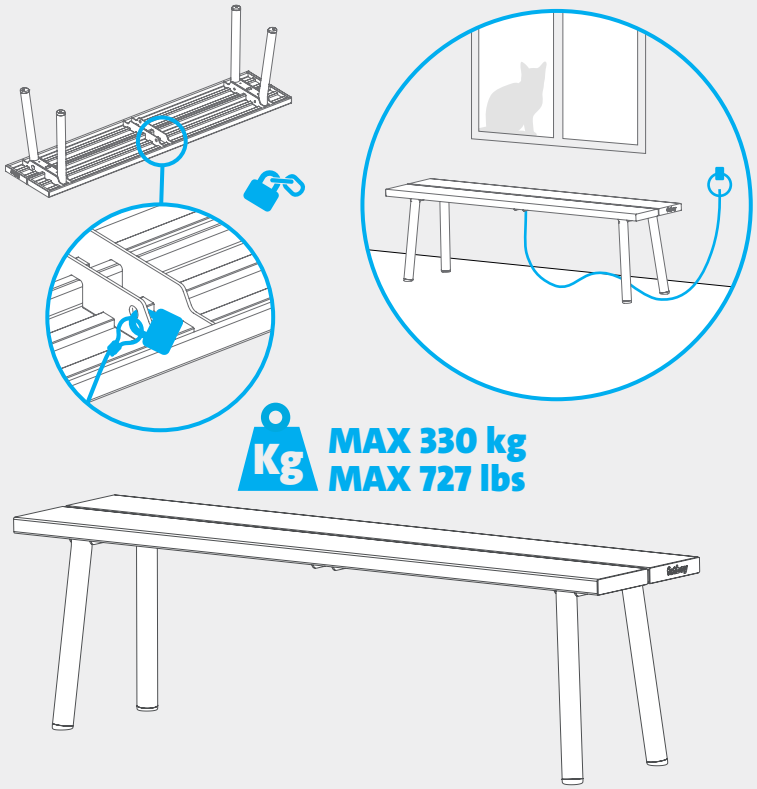

EN Cleaning and maintenance instructions: Use a soft cloth, lukewarm water and mild liquid soap. This Bench is suitable for contract and domestic use. It complies with EN 581-1 and EN 581-3 standards.

FR Instructions de nettoyage et d'entretien : Utiliser un chiffon doux, de l'eau tiède et du savon liquide doux. Ce banc est certifié pour un usage professionnel et domestique. Elle est conforme aux normes EN 581-1 et EN 581-3.

DE Reinigungs- und Pflegehinweise: Verwenden Sie ein weiches Tuch, lauwarmes Wasser und milde Flüssigseife. Diese Bank ist für den Objekt- und Wohnbereich geeignet. Sie entspricht den Normen EN 581-1 und EN 581-3.

ES Instrucciones de limpieza y mantenimiento: Utilice un paño suave, agua tibia y jabón líquido suave. Este banco esta certificado para un uso profesional y doméstico. Elle est conforme aux normes EN 581-1 et EN 581-3.

IT Istruzioni per la pulizia e la manutenzione: utilizzare un panno morbido, acqua tiepida e sapone liquido delicato. Questa panca è adatta sia per uso domestico che contract. È conforme alle norme EN 581-1 e EN 581-3.

Fatboy® the original B.V. (EU, Asia & all other countries) • P.O. Box 400 • 5201 AK 's-Hertogenbosch • The Netherlands • www.fatboy.com
Fatboy® USA (North & South America) • P.O. Box 210502 • Bedford • Texas 76095 • www.fatboy.com